0 601 614 703

Issue / Stand 00-09-13

Fig./Abb. 1

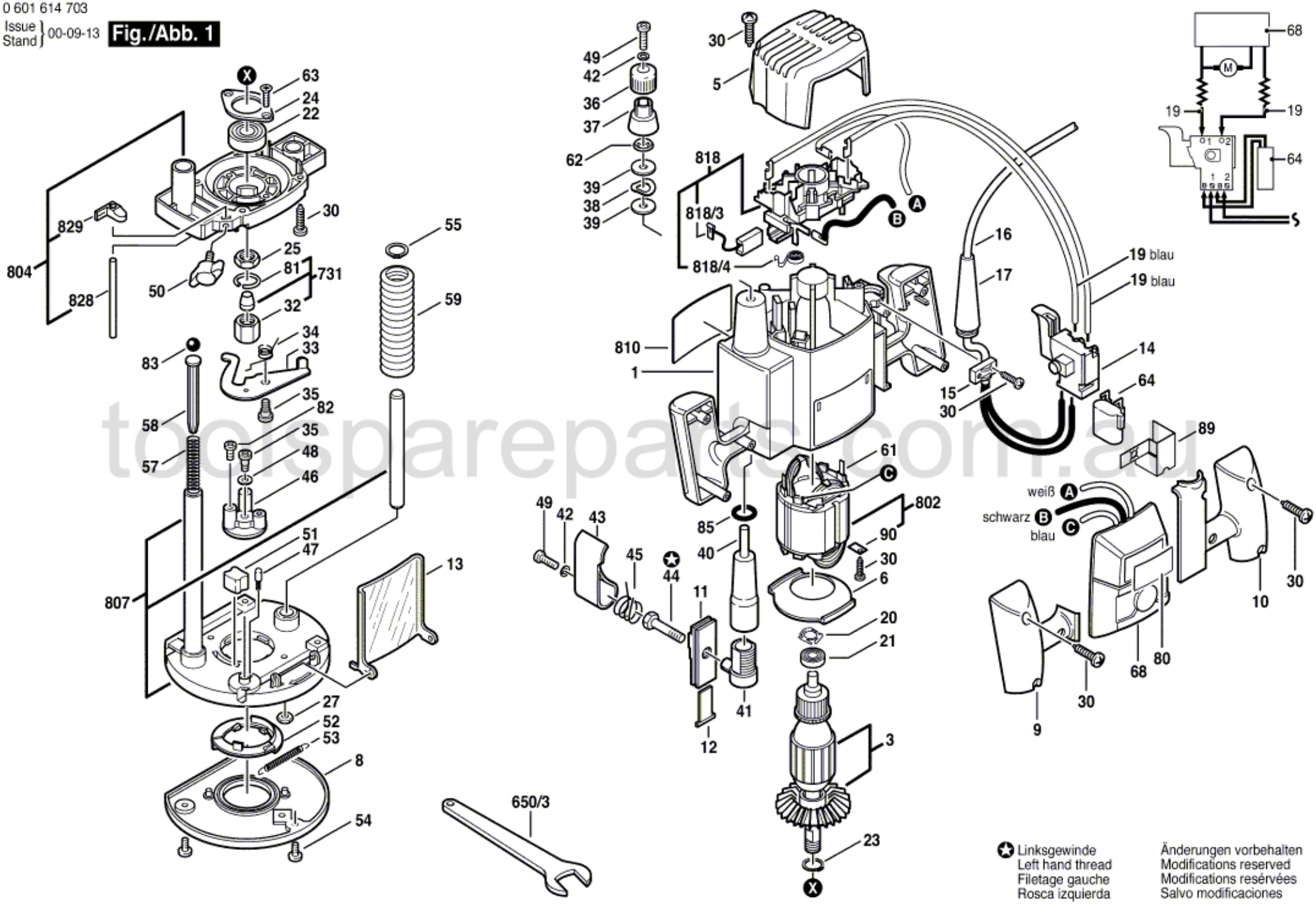

Linksgewinde
Left hand thread
Filetage gauche
Rosca izquierda

Änderungen vorbehalten
Modifications reserved
Modifications resérvées
Salvo modificaciones

toolsparepartsc.com.au